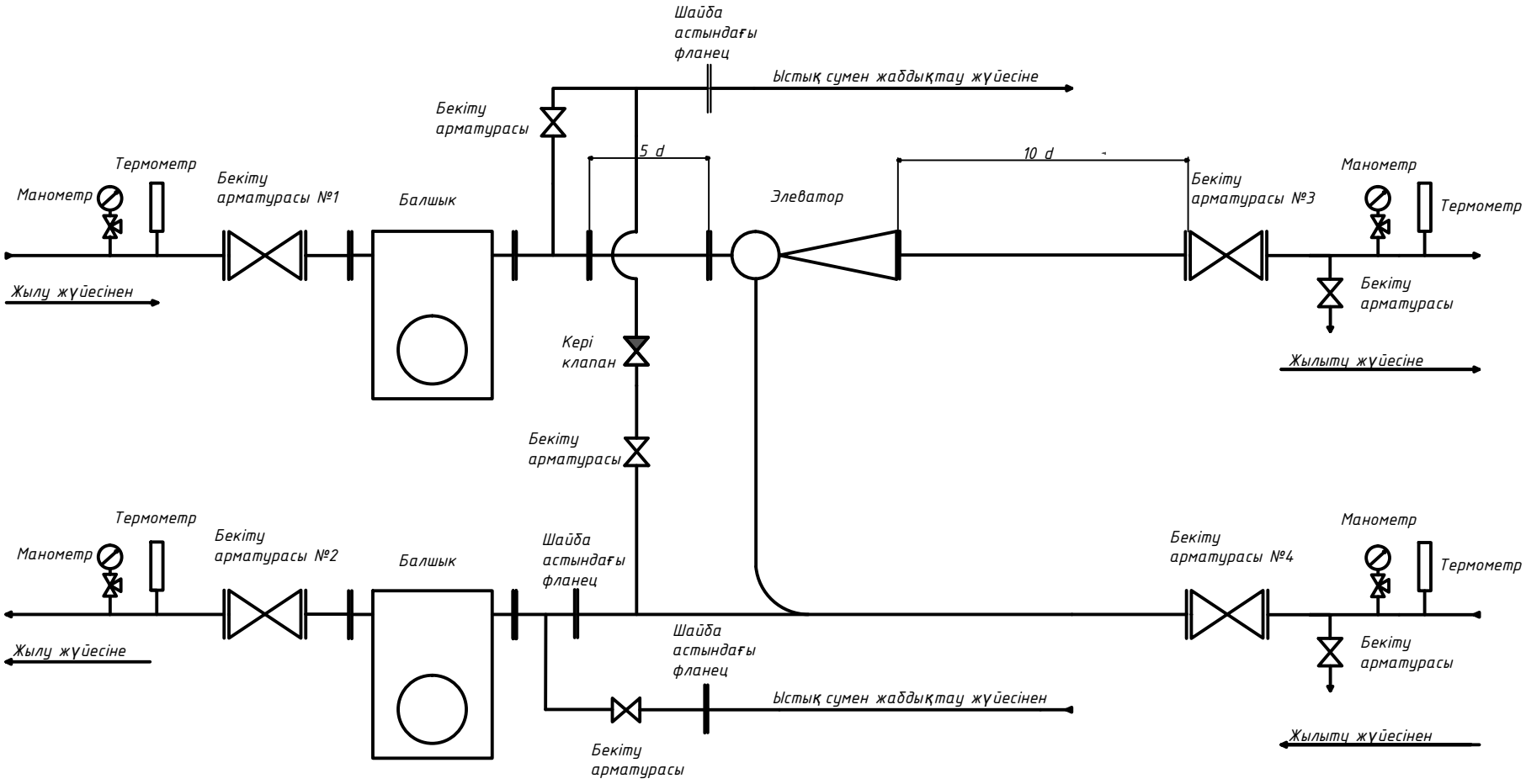Типтік элеватор торабының схемасы